KOLONNER OCH BALKAR

KOLONNER

Exempel på kolumnelement och terminer på toppen av elementet: läppkonstruktion för att förhindra att vatten tränger in, gaveltjocklek för att skapa yta för analfabeterelementtyg och skapa yta för injektering och slutligen möjligheten att stänga elementet överst i en rad.

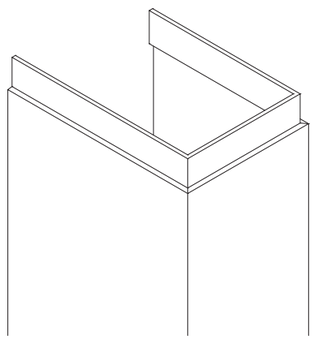

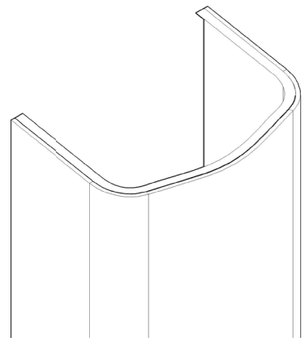

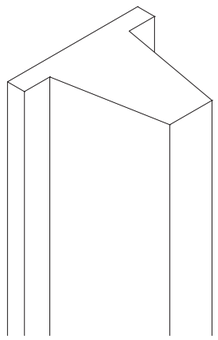

KOLONNER OCH BALKAR

Denna typ av element används i mycket stora mängder i lätta fasader, där arkitekterna kan skapa illusionen av tunga bärande kolonner i ett galler systemet.

Elementen fungerar ofta som gömmer sig för bärande kolonner och däck.

Fördelarna med dessa oformade element är att de är statiskt väldigt starka och kan monteras med dolda rördelar med relativt stora avstånd.

BALKAR

Exempel på strålelement
- horisontella profiler. Horisontella profiler ska förses med droppnosspår. Profilerna kan avslutas som kolumnelementen: med läpp eller förtjockning. Elementen kan tillverkas med hörnelement eller som visas med hörnfinish med dubbelsidig höst.

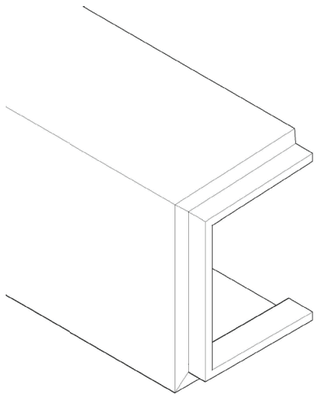

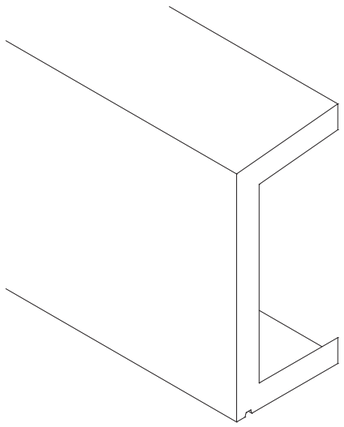

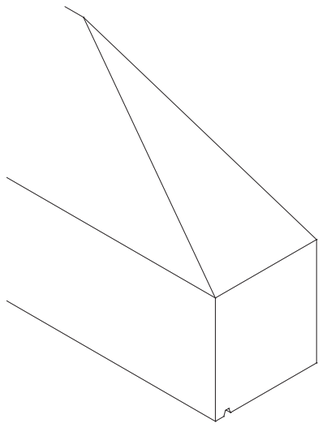

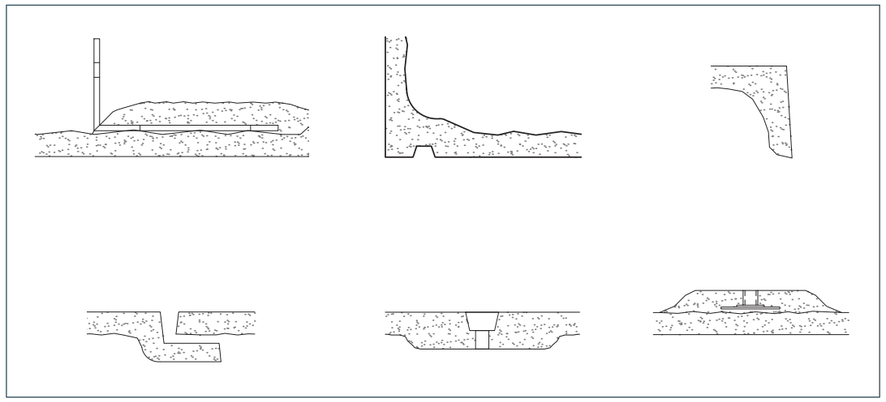

• GEOMETRI

Formulerbarheten för denna typ av element är väldigt stor och vi har många exempel: elipse, rund, många vinklar etc. Inredning och andra monteringsdetaljer görs för uppgiften. Elementen är i grunden gjorda av 12 mm tjocklek. Kolumner är typiskt våningar och balkar anpassade till projektet.

• YTA OCH FÄRG

Ytor kan vara allt - slät, surgjort, malet, mönstrat, ribbat och färg som önskat.

• LEVERANS OCH MÖTE

Kolumnelementen kan förses med genomskruvar i försänkta hål eller med beslag i topp och botten. Genom skruvar kan placeras där det är meningslöst i förhållande till den underliggande konstruktionen. Om inbyggda fittings används som “radiator” beslag längst ner, kan du kombinera med beslag på toppen av elementet, där du kan arbeta innan nästa element är monterat.

Montering av strålelement sker ofta på fittings med band på vilka elementet är placerat. Detta kombineras med inbyggda fittings i toppen och eller genom skruvar som döljs av blinkningar. För horisontella hörn rekommenderas en långsida och ett kort för att underlätta kontrollen av toleranser och leder. Alla strålelement levereras med droppnosprofil.