ALTANELEMENTER

EKSEMPLER PÅ LØSNINGER

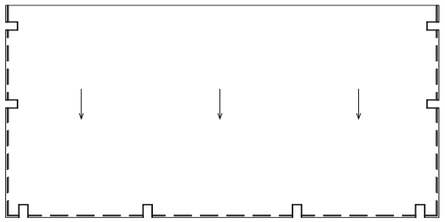

Plant element med udsparinger for opstandere.
Vandnæse på tre sider. Fald opbygges i underlag.

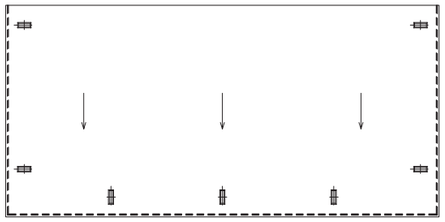
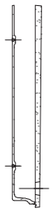

Fald mod forkant og vandnæse på tre sider. Monteres på vandret underlag. Loftelement vist med profileret kanter.

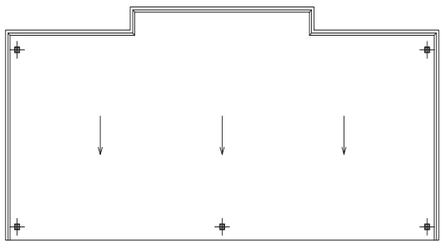

Element med fald mod forkant og kanter med profil.
Monteres på vandret underlag. Plant loftelement.

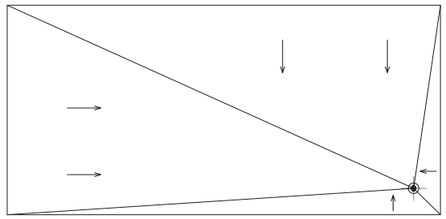

Plant element med konvolutfald mod indstøbt afløb.
Monteres på vandret underlag

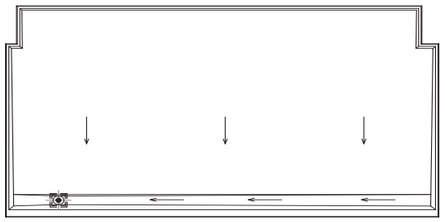

Element med fald mod rende med fald mod indstøbt afløb.
Her vist til montage på vandret underlag.

ALTANELEMENT MED LOFTELEMENT

Eksempel på løsning med altanelement
med loftelement monteret nedefra

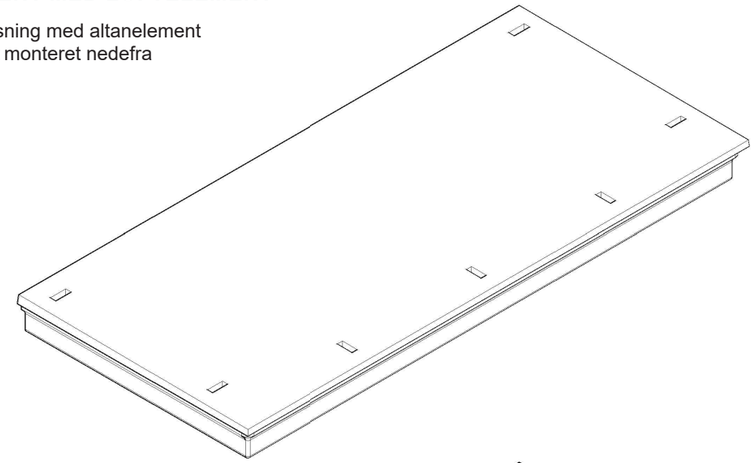

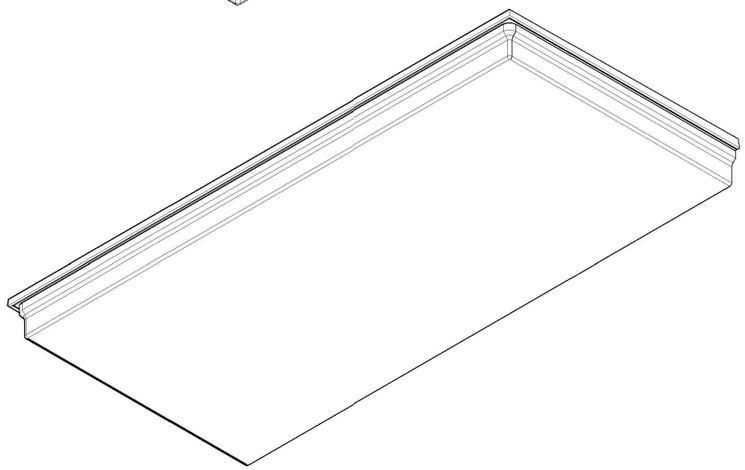

ALTERNATIVE LØSNINGER MED INDDÆKKET FORKANT

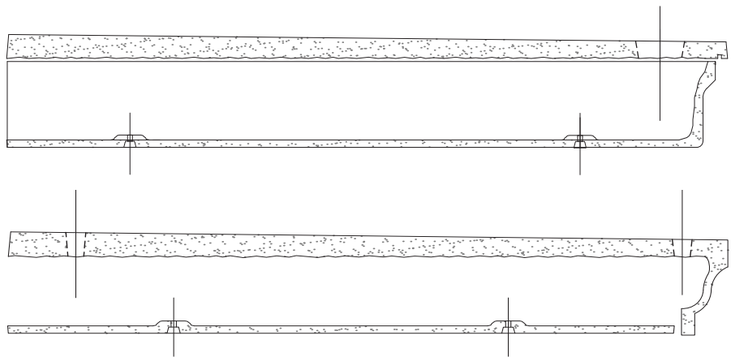

ALTANELEMENTER

Altanelementer fra BB fiberbeton er gennemtestede løsninger. Vi har mange års erfaring og udviklet vores egne standard løsninger. Der findes dog ikke standard produkter. Elementerne udføres efter opgave i individuelt design med detaljer som som opkanter, udsparinger og udkragninger.

Altanelementer fra BB fiberbeton er som udgangspunkt 27 mm tykke for et frit spænd på 600 mm for almindelige altanlaster. Den bærende konstruktion er sædvanligvis en stålkonstruktion. Ved forhøjede laster eller udkragninger beregner vores statikere den aktuelt nødvendige tykkelse.

Underside af altanelementer udføres planest muligt, men vil fremstå som pudset overflade med synlige fibre. Hele konstruktionen kan som vist på eksemplerne inddækkes med et loftselement med forkant, som dækker den bærende stålkonstruktion.

• GEOMETRI

Generelt er det vigtigt at tage stilling til afvanding af overfladen. Der skal tilstræbes et fald på 15 mm/m og ikke mindre end 10 mm/m. De nedennævnte og viste eksempler kan selvsagt kombineres til den aktuelle sag.

• FARVE OG OVERFLADE

Altanelementerne leveres med skridsikkert mønster i overflade. Loftelementer normalt med vores glatte, matte betonoverflade. Farver kan varieres med ofte anvendes vores standard BBf grå. Prøver fremsendes gerne.

• MONTAGE

Altanelementer skal monteres med et underlag på minimum 2 mm neopren enten som klodser på min. 60x60 mm eller fortløbende bånd. Elementerne kan også monteres på ledere af beton, stålprofiler eller polystyren ved anvendelse af en montageklæber.

Det er muligt at fastholde altanelementerne til den bærende konstruktion ved iboring af dübels nedefra eller ved at der limes med montageklæber.

Loftselementer skal monteres med max. udkragning på ca. 250 mm og max. afstand mellem montage punkter i øvrigt på 750 mm.

Loftselementer leveres med forsænkede huller for montage med gennemgående skruer. BB fiberbeton leverer fiberbeton propper til lukning af huller.

info@bbfiberbeton.dk | +45 56 16 80 08

GRCA INTERNATIONAL FULL MEMBER

BB fiberbeton